Produktblatt

25.04.2024

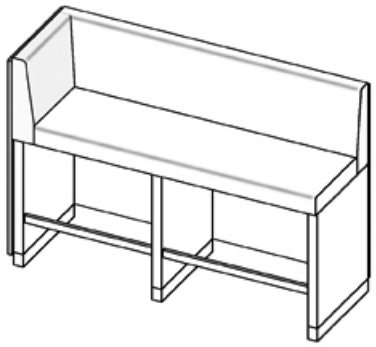

Modellserie	Bistro - Hochbanksystem
Bezeichnung	Hochbank m. Rücken- u. Seitenlehne li. (180 cm)
Modell	2902
ID	54442
Breite/Tiefe/Höhe	182,5/56/118,5 cm
Gewicht	119 kg

Gesamthöhe (mit Lehne) 119 cm, Sitzhöhe 80 cm. Gestellkonstruktion aus melaminharzbeschichteter Feinspanplatte 38/25/19 mm, Fußraste aus Edelstahlrohr 40/20/2 mm, Sockel aus Edelstahlrohr 50/30/2 mm, Filz-Bodengleiter, Sitz- und Lehnenteil aus gepolstertem Plattenwerkstoff, Seitenlehne links.
Polsterung: robuster Kaltschaum (RG 50), Bezug versteppt mit Kunstdaunenvlies.
Bezug: Kunstleder aus 10 Farben wählbar.
Zertifizierter Brandschutz von Sitzaufbau und Bezug: schwerbrennbar gemäß ÖNORM B 3825.
Q1: schwachqualmend gemäß ÖNORM A 3800-1.
Nachrüstbar mit Tarier-Gleitschrauben für stufenlosen Höhenausgleich.

Änderungen und Irrtümer vorbehalten. Abbildungen ähnlich.